JUŽNA FASADA

VZHODNA FASADA

SEVERNA FASADA

ZAHODNA FASADA

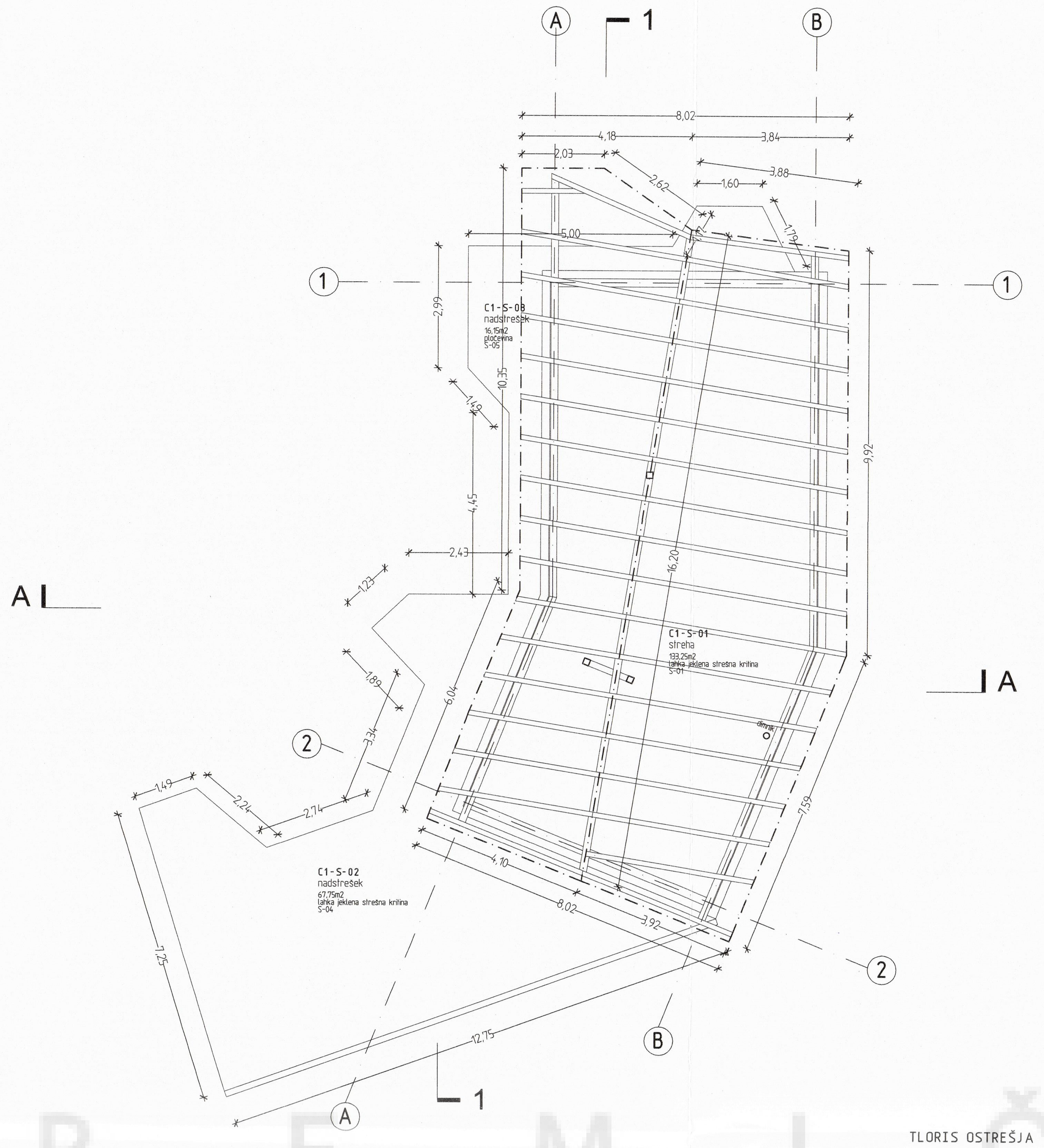

TLORIS OSTREŠJA

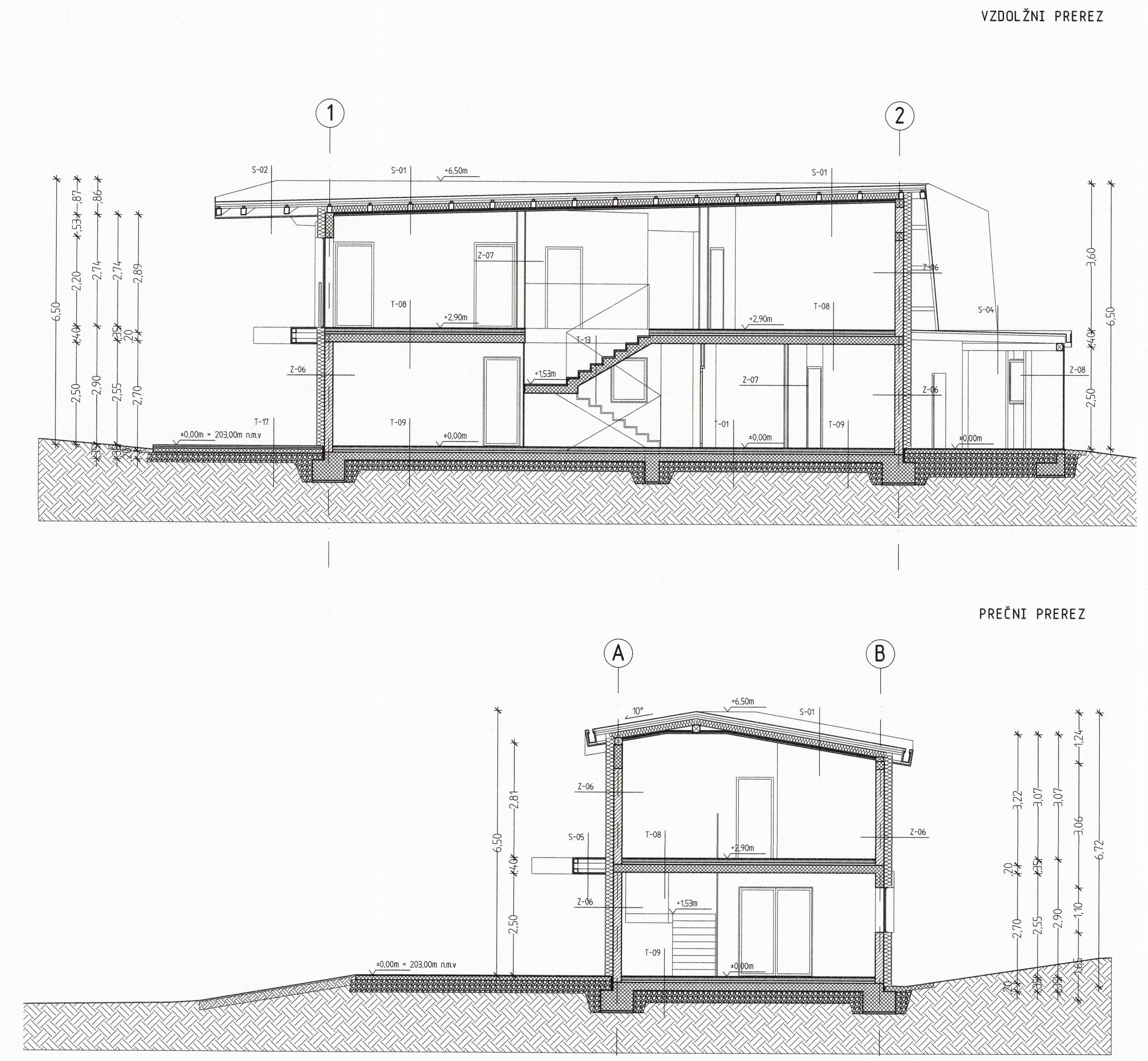

VZDOLŽNI PREREZ

PREČNI PREREZ

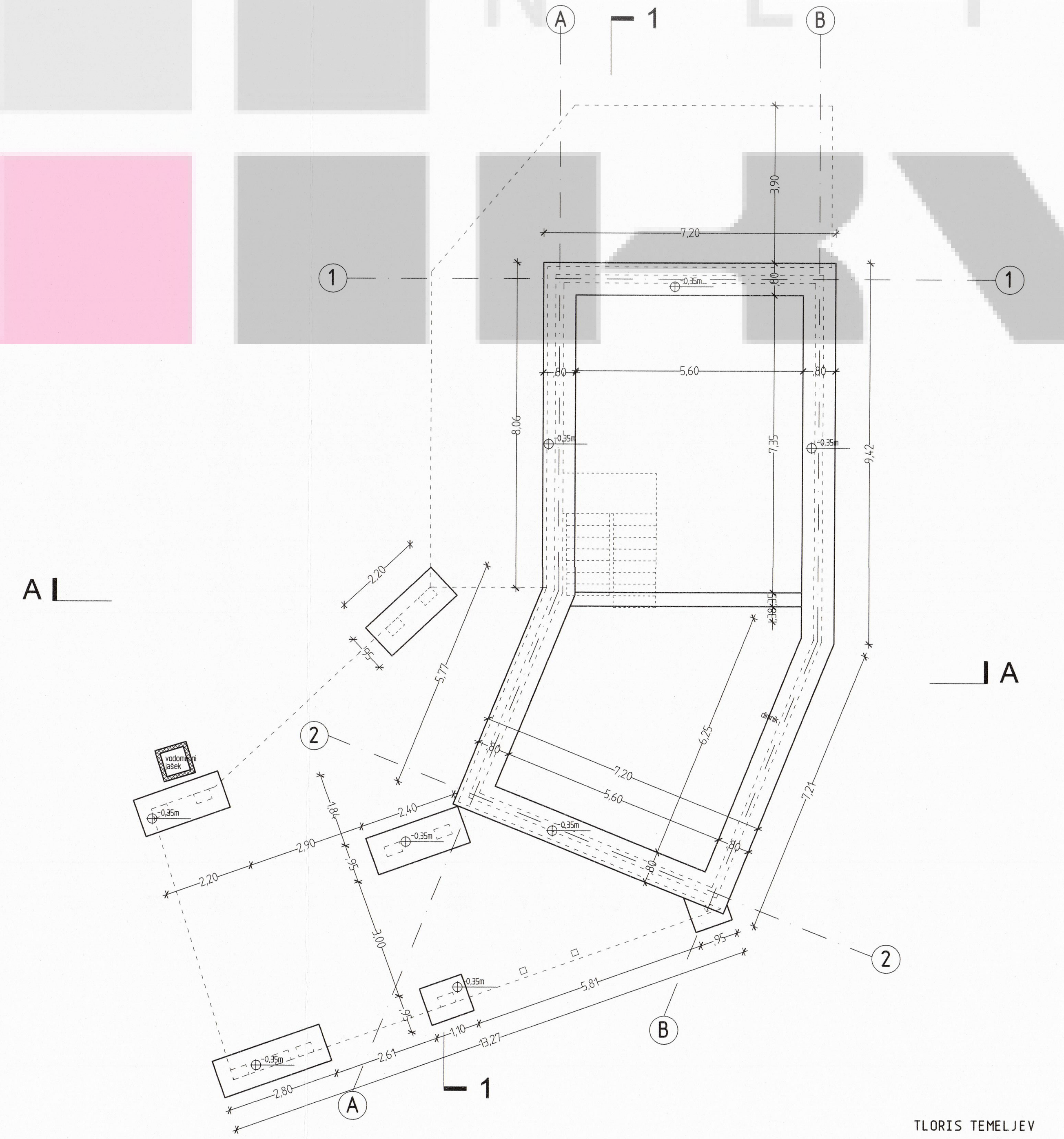

TLORIS TEMELJEV

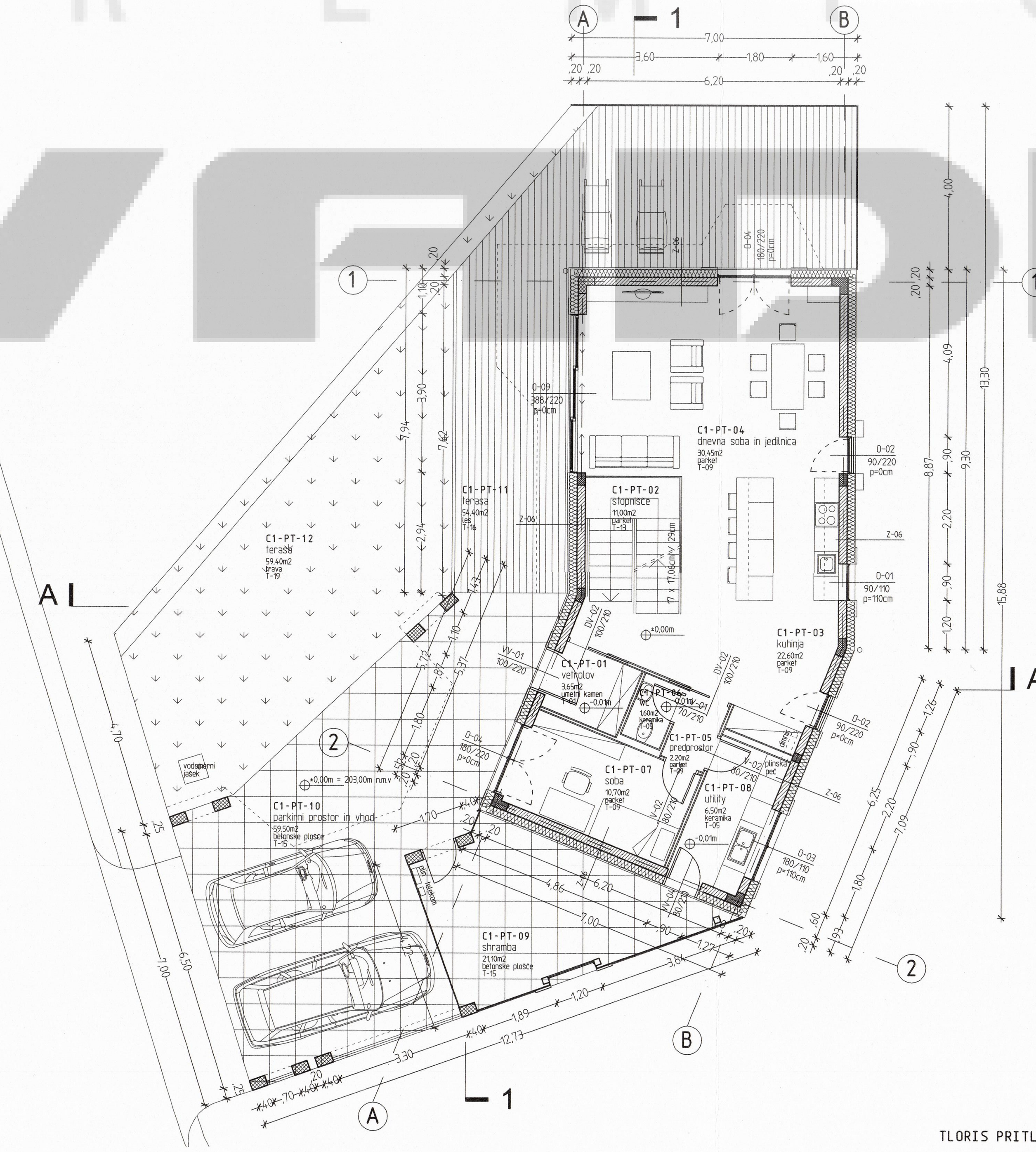

TLORIS PRITLIČJA

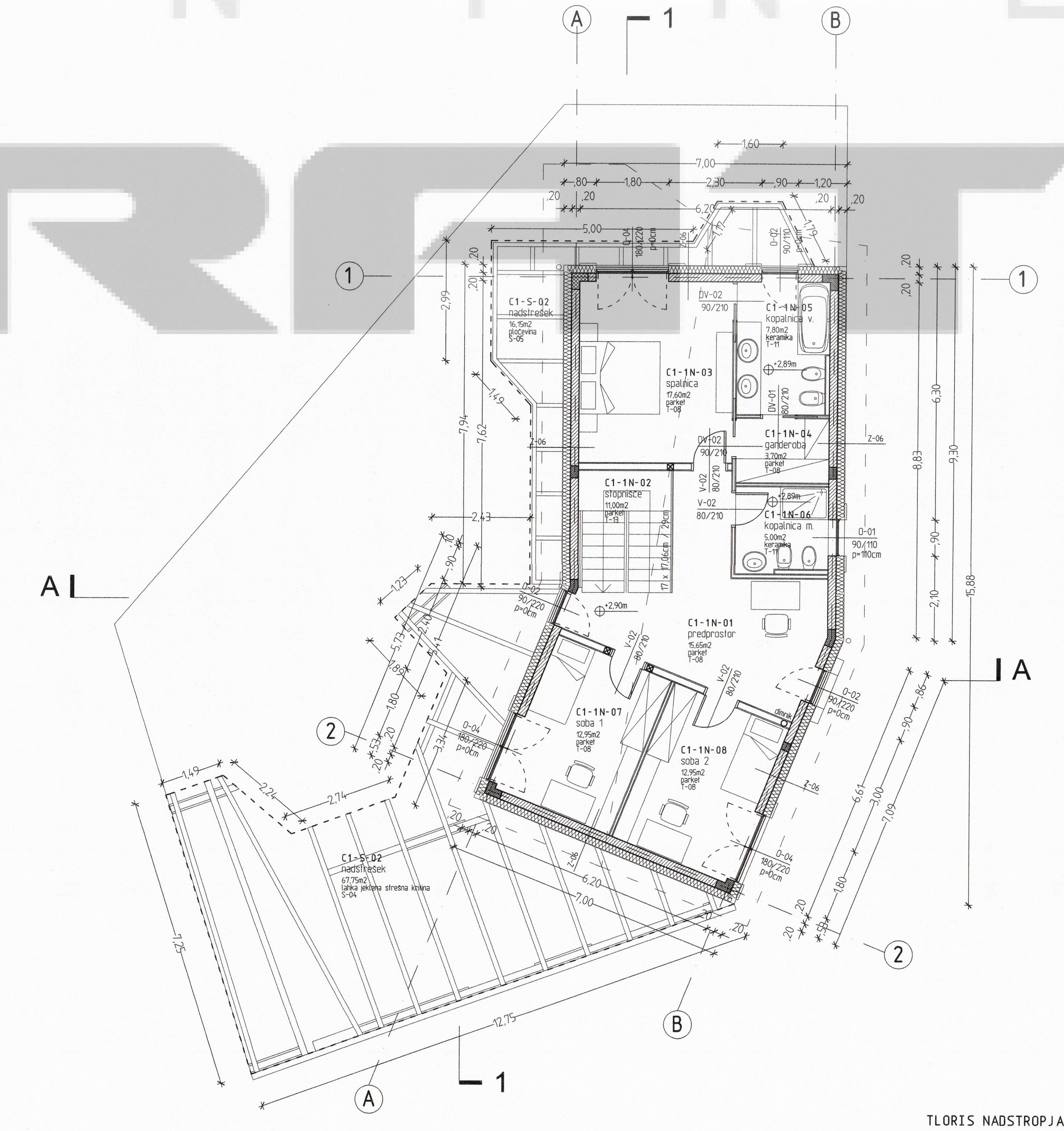

TLORIS NADSTROPJA

NEPREMIČNINE KVADRAT

OPIS PROSTOROV

PRITLIČJE

ŠIFRA	IME	POVRŠINA (m2)	TLAK	SESTAVA
C1-PT-01	vetrolov	3, 65	umetni kamen	T-01
C1-PT-02	stopnišče	10, 50	parket	T-13
C1-PT-03	kuhinja	22, 60	parket	T-09
C1-PT-04	dnevna soba in jedilnica	30, 45	parket	T-09
C1-PT-05	predprostor	2, 20	parket	T-09
C1-PT-06	wc	1, 60	keramika	T-05
C1-PT-07	soba	10, 70	parket	T-09
C1-PT-08	utility	6, 50	keramika	T-05
	skupna površina (m2)	**88,20**	m2	

PRITLIČJE-ZUNANJOST

C1-PT-09	shramba	21, 10	betonske plošče	T-15
C1-PT-10	parkirni prostor in vhod	59, 50	betonske plošče	T-15
C1-PT-11	terasa	54, 40	les	T-16
C1-PT-12	terasa	59, 40	trava	T-19
	skupna površina (m2)	**194,40**	m2	

NADSTROPJE

ŠIFRA	IME	POVRŠINA (m2)	TLAK	SESTAVA
C1-ND-01	predprostor	15,65	parket	T-08
C1-ND-02	stopnišče	11,00	parket	T-13
C1-ND-03	spalnica	17,60	parket	T-08
C1-ND-04	garderoba	3,70	parket	T-08
C1-ND-05	kopalnica velika	7,80	keramika	T-11
C1-ND-06	kopalnica mala	5,00	keramika	T-11
C1-ND-07	soba 1	12,95	parket	T-08
C1-ND-08	soba 2	12,95	parket	T-08
	skupna površina (m2)	**86,65**	m2	

netto površina notranjih prostorov	**174,85**	m2	
netto površina zunanjih prostorov	**194,40**	m2	
skupaj netto površin	**369,25**	m2	

LOKACIJA OBJEKTA

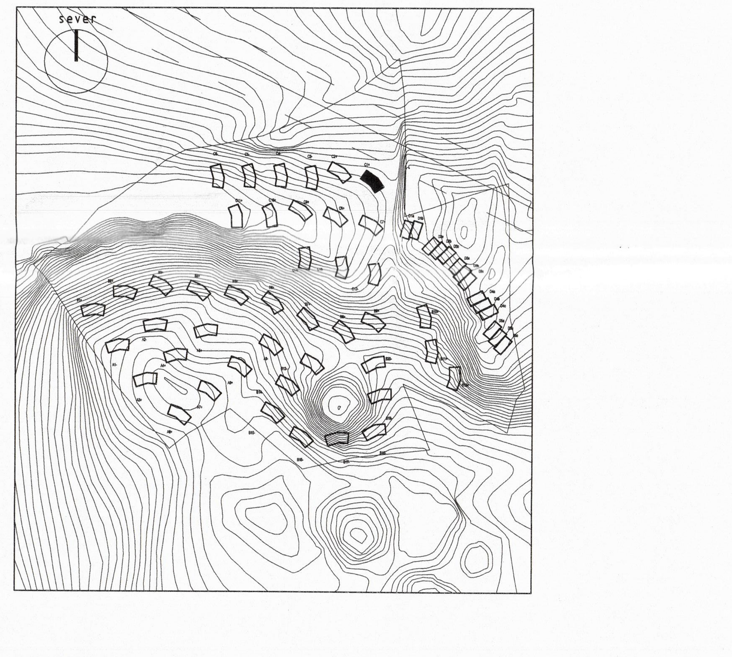

LEGENDA MATERIALOV

- armirani beton
- cementni estrih
- opečni modularni blok
- toplotna izolacija iz mineralna volne
- mavčnokartonske plošče
- utrjen tampon
- teren

sever

KOTA OBJEKTA

±0,00m = 203,00m n.m.v

OPOMBE

V primeru nejasnosti kontaktirati projektanta

Vse mere preveriti na kraju samem

spremmeba	opis spremembe	datum in podpis

investitor: IKONS d. o. o., Dunajska cesta 21, 1000 Ljubljana	objekt: NASELJE URBANJE
naročnik: IKONS d. o. o., Dunajska cesta 21, 1000 Ljubljana	
projektant: SADAR VUGA ARHITEKTI d. o. o. Tivolska 50, 1000 Ljubljana	del objekta: ENODRUŽINSKA HIŠA - C1
avtor:	risba: TLORISI, PREREZI IN FASADE
podizvajalec:	

	ime in priimek	ident. št.
odg. vodja projekta:	ANGELO ŽIGON, U. D. I. G.	G-0680
odg. projektant:	BOŠTJAN VUGA, U. D. I. A., GRAD. DIP. [AA]	ZAPS 0035A
projektanti:	ALEKSANDAR LALIĆ, U. D. I. A.	
	DAVID VERNET, IR.	
	MIHA ČEBULJ, U. D. I. A., M. ARCH. [BI]	
	JOHANA KRIZNIC, DOTT. ARCH.	

merilo: 1:100	vrsta načrta: NAČRT ARHITEKTURE
vrsta projektne dokumentacije: PGD	številka mape: 1
datum: JULIJ 2007	številka projekta: 161-07
sprememba:	številka lista: 13
opombe:	