JUŽNA FASADA

VZHODNA FASADA

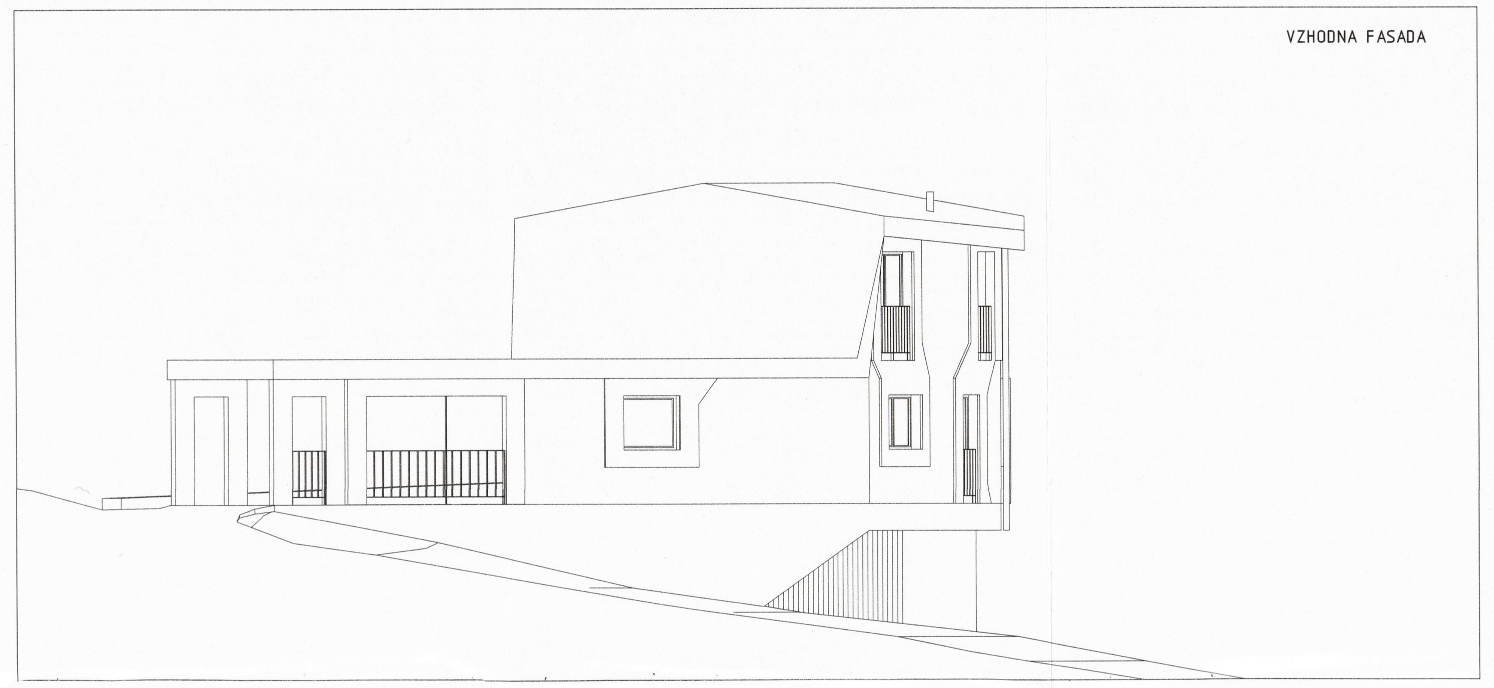

SEVERNA FASADA

ZAHODNA FASADA

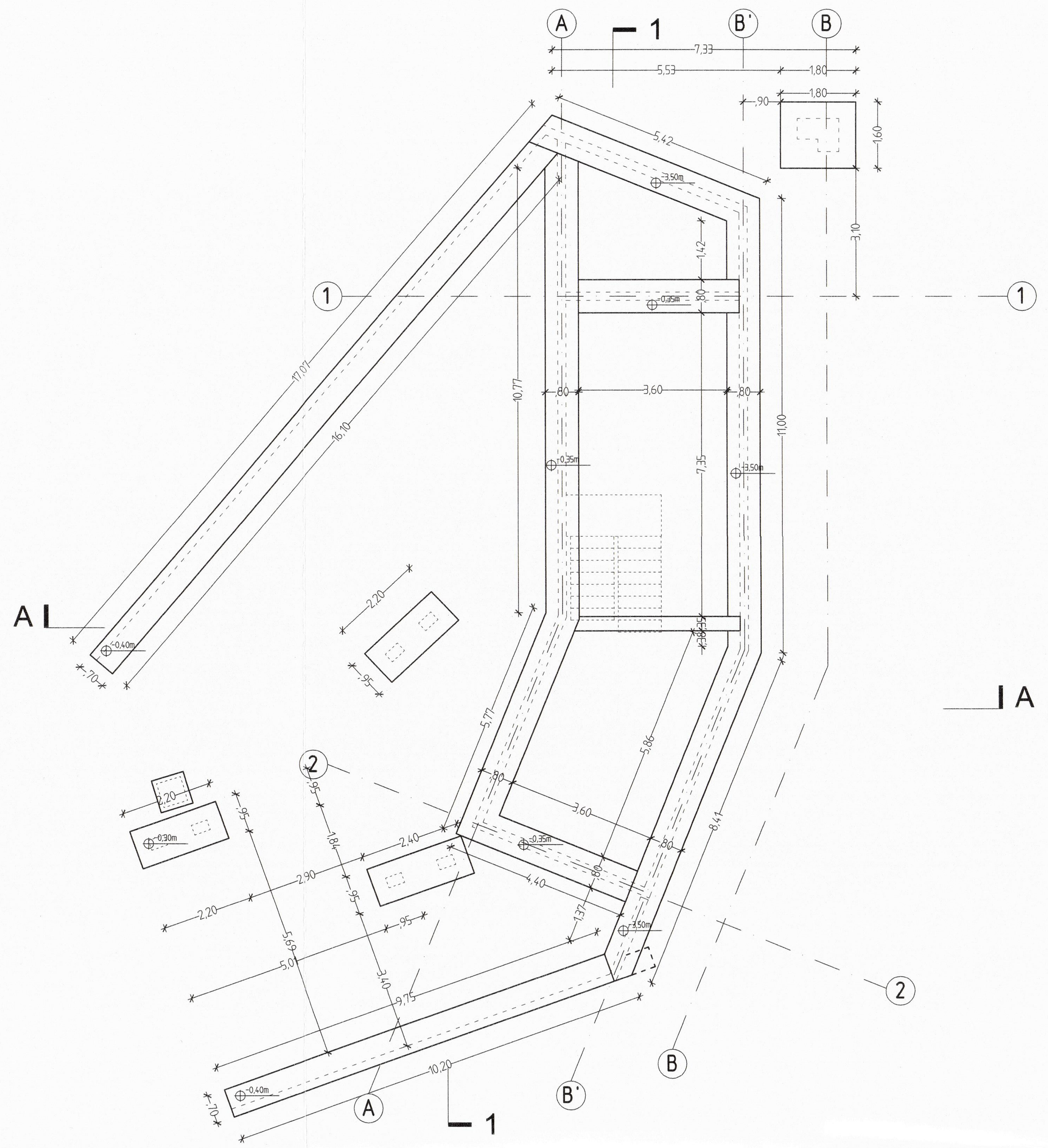

TLORIS TEMELJEV

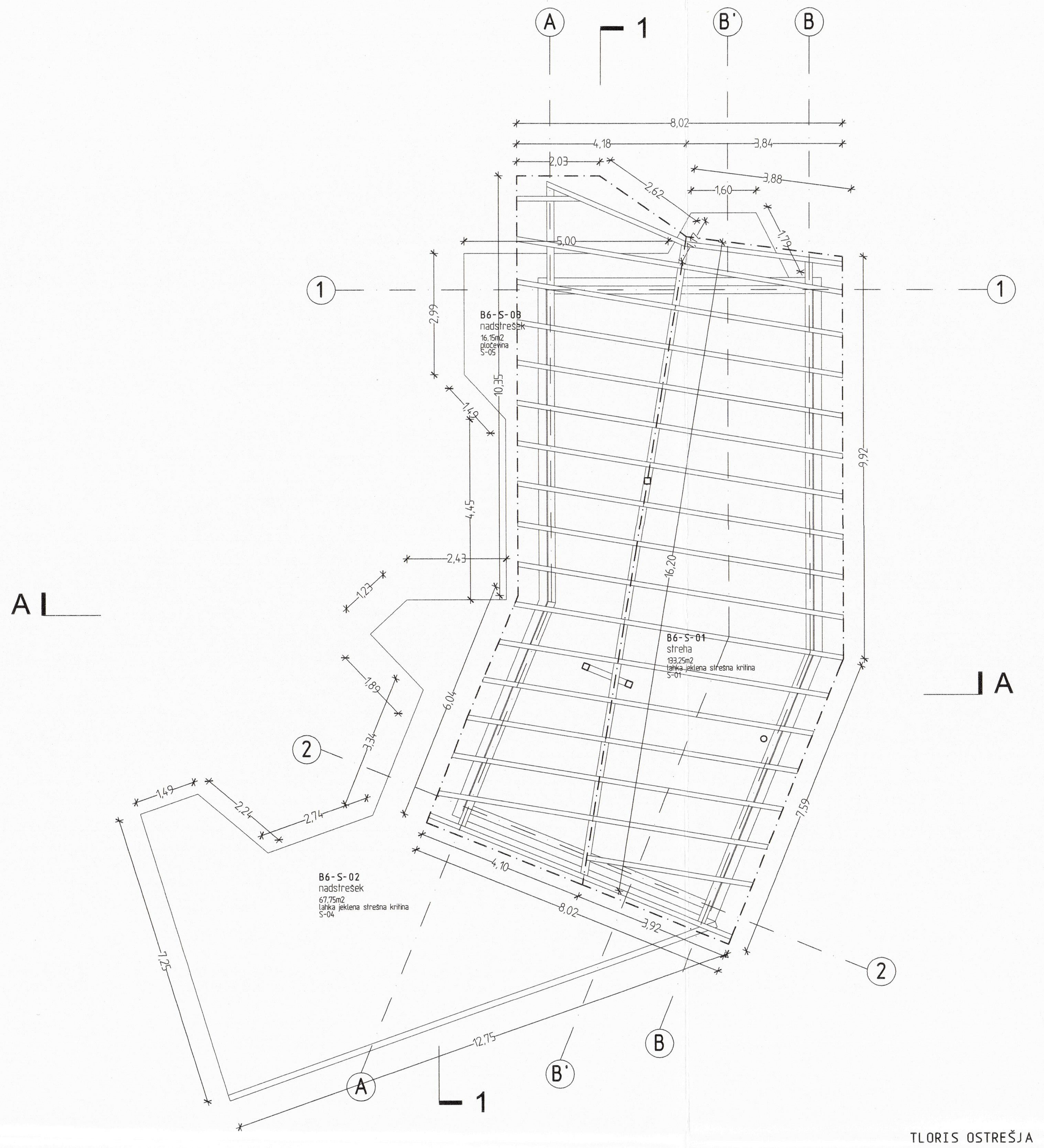

TLORIS OSTREŠJA

VZDOLŽNI PREREZ

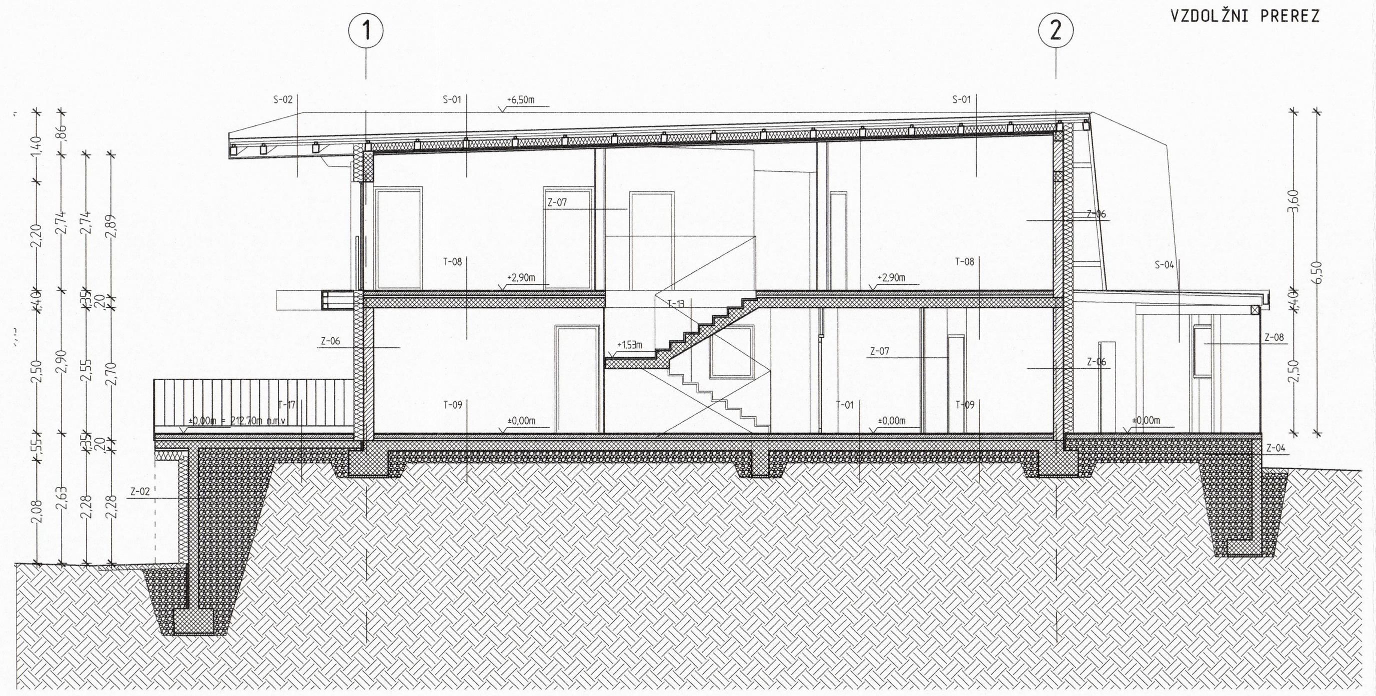

PREČNI PREREZ

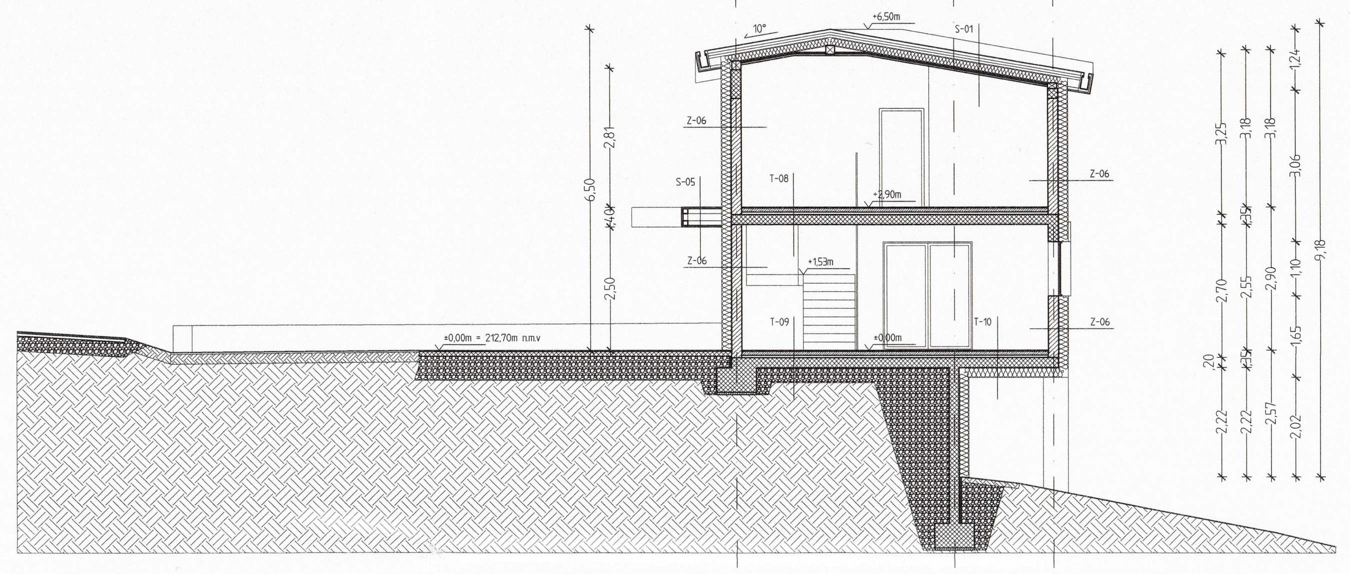

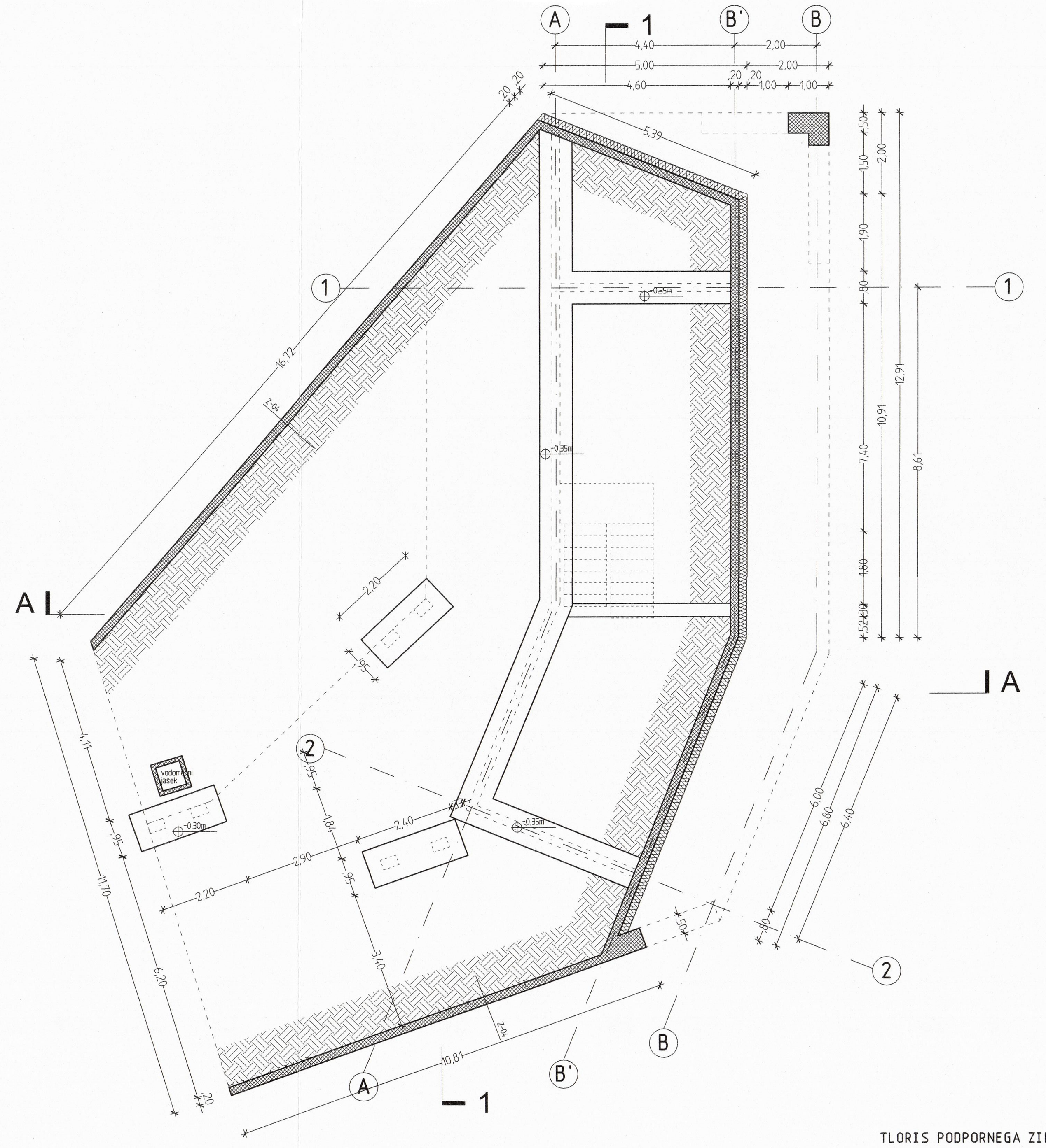

TLORIS PODPORNEGA ZIDU

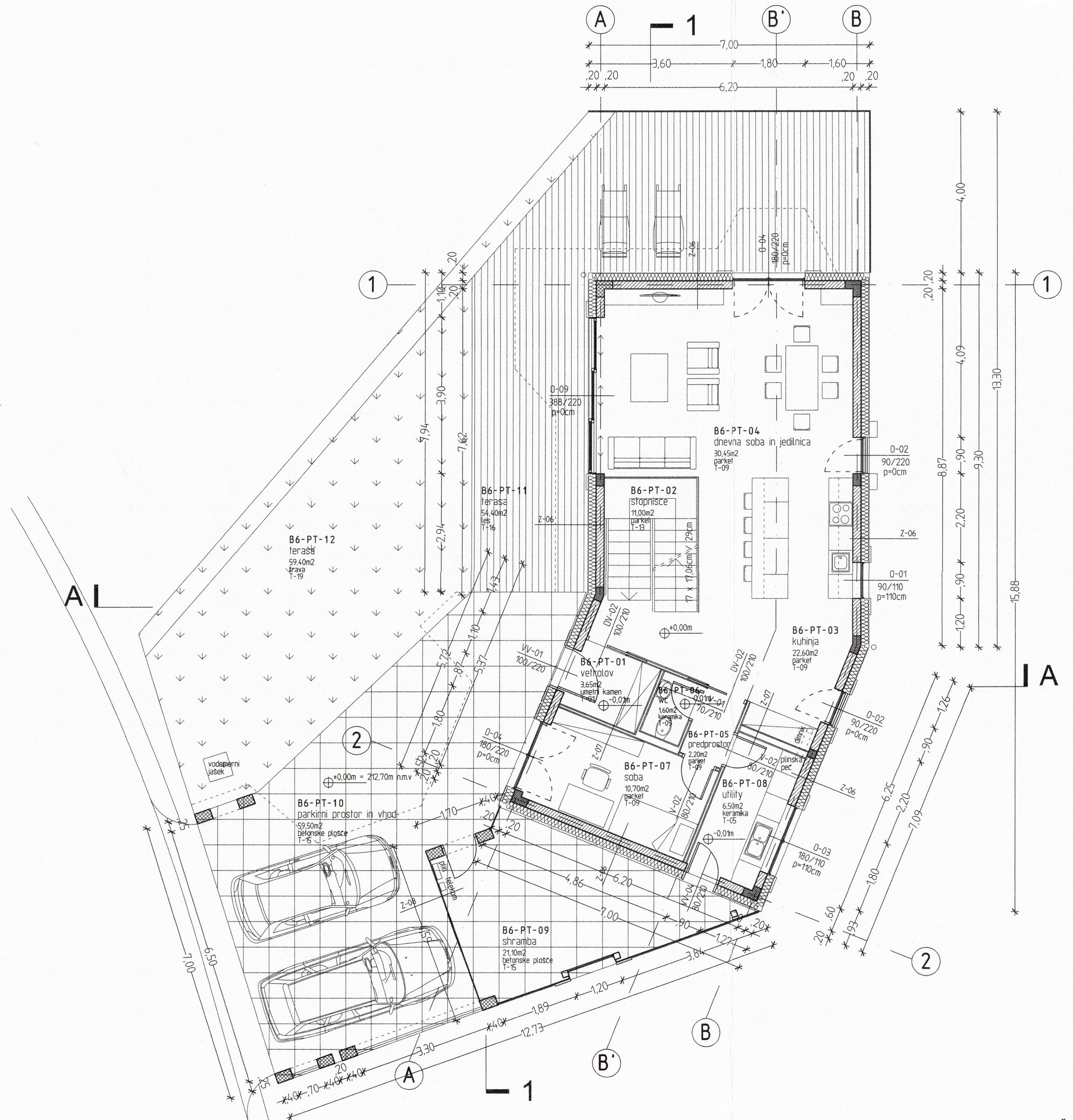

TLORIS PRITLIČJA

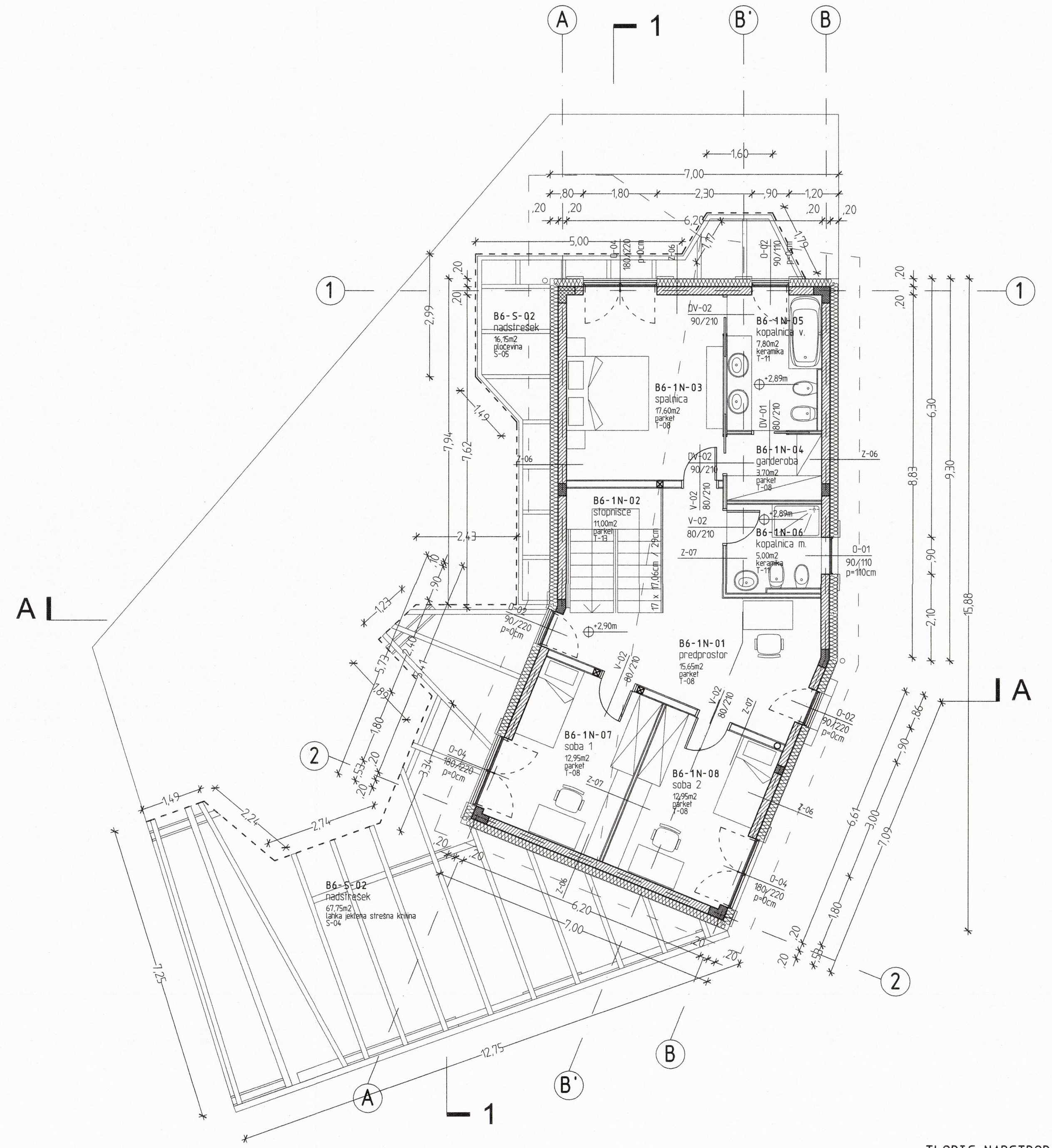

TLORIS NADSTROPJA

OPIS PROSTOROV

PRITLIČJE

ŠIFRA	IME	POVRŠINA (m2)	TLAK	SESTAVA
B6-PT-01	vetrolov	3, 65	umetni kamen	T-01
B6-PT-02	stopnišče	11, 00	parket	T-13
B6-PT-03	kuhinja	22, 60	parket	T-09
B6-PT-04	dnevna soba in jedilnica	30, 45	parket	T-09
B6-PT-05	predprostor	2, 20	parket	T-09
B6-PT-06	wc	1, 60	keramika	T-05
B6-PT-07	soba	10, 70	parket	T-09
B6-PT-08	utility	6, 50	keramika	T-05
	skupna površina (m2)	**88,70**	m2	

PRITLIČJE-ZUNANJOST

B6-PT-09	shramba	21, 10	betonske plošče	T-15
B6-PT-10	parkirni prostor in vhod	59, 50	betonske plošče	T-15
B6-PT-11	terasa - les	54, 40	les	T-16
B6-PT-12	terasa - trava	59, 40	trava	T-19
	skupna površina (m2)	**194,40**	m2	

NADSTROPJE

ŠIFRA	IME	POVRŠINA (m2)	TLAK	SESTAVA
B6-ND-01	predprostor	15,65	parket	T-08
B6-ND-02	stopnišče	11,00	parket	T-13
B6-ND-03	spalnica	17,60	parket	T-08
B6-ND-04	garderoba	3,70	parket	T-08
B6-ND-05	kopalnica velika	7,80	keramika	T-11
B6-ND-06	kopalnica mala	5,00	keramika	T-11
B6-ND-07	soba 1	12,95	parket	T-08
B6-ND-08	soba 2	12,95	parket	T-08
	skupna površina (m2)	**86,65**	m2	

netto površina notranjih prostorov	**175,35**	m2	
netto površina zunanjih prostorov	**194,40**	m2	
skupaj netto površin	**369,75**	m2	

LOKACIJA OBJEKTA

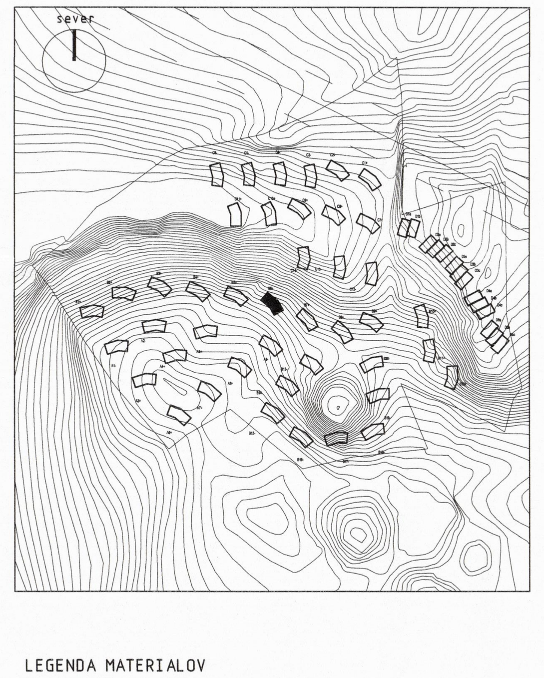

LEGENDA MATERIALOV

- armirani beton
- cementni estrih
- opečni modularni blok
- toplotna izolacija iz mineralna volne
- mavčnokartonske plošče
- utrjen tampon
- teren

sever

KOTA OBJEKTA

±0,00m = 212,70m n.m.v

OPOMBE
V primeru nejasnosti kontaktirati projektanta
Vse mere preveriti na kraju samem

sprememba	opis spremembe			datum in podpis
investitor: IKONS d. o. o., Dunajska cesta 21, 1000 Ljubljana			objekt: NASELJE URBANJE	
naročnik: IKONS d. o. o., Dunajska cesta 21, 1000 Ljubljana				
projektant: SADAR VUGA ARHITEKTI d. o. o. Tivolska 50, 1000 Ljubljana			del objekta: ENODRUŽINSKA HIŠA - B6	
avtor:			risba: TLORISI, PREREZI IN FASADE	
podizvajalec:				
	ime in priimek	ident. št.	merilo: 1:100	vrsta načrta: NAČRT ARHITEKTURE
odg. vodja projekta:	ANGELO ŽIGON, U. D. I. G.	G-0680		
odg. projektant:	BOŠTJAN VUGA, U. D. I. A., GRAD. DIP. [AA]	ZAPS 0035A	vrsta projektne dokumentacije: PGD	številka mape: 1
projektanti:	ALEKSANDAR LALIĆ, U. D. I. A.			
	DAVID VERNET, IR.		datum: JULIJ 2007	številka projekta: 161-07
	MIHA ČEBULJ, U. D. I. A., M. ARCH. [BI]			
	JOHANA KRIZNIC, DOTT. ARCH.		sprememba:	številka lista: 08
			opombe:	