JUŽNA FASADA

VZHODNA FASADA

SEVERNA FASADA

ZAHODNA FASADA

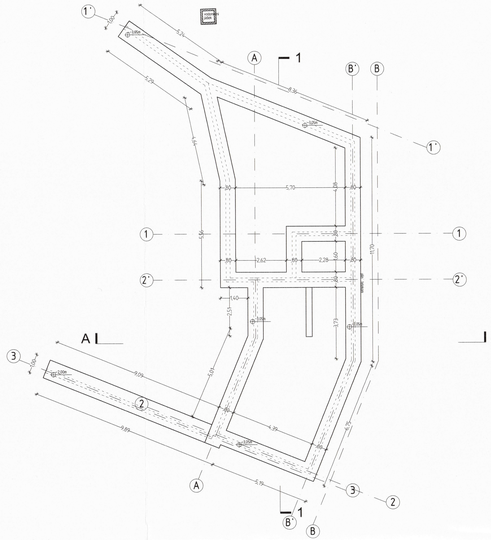
TLORIS TEMELJEV

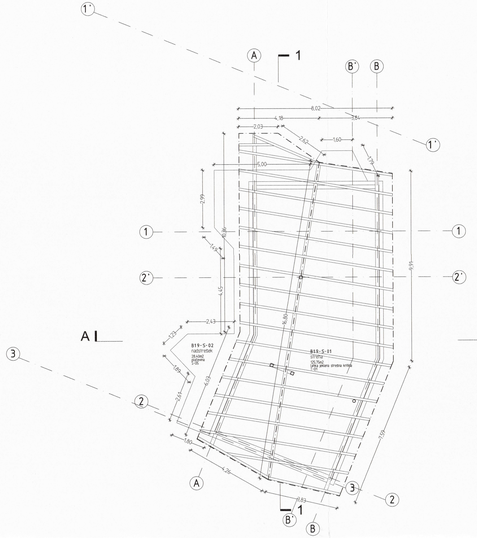
TLORIS OSTREŠJA

VZDOLŽNI PREREZ

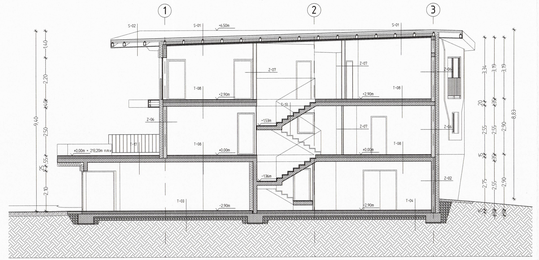

PREČNI PREREZ

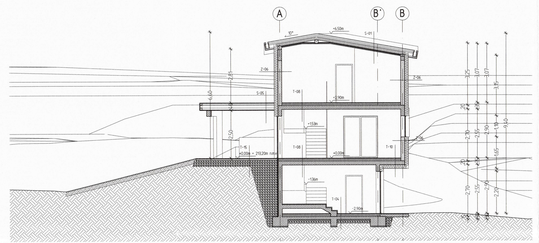

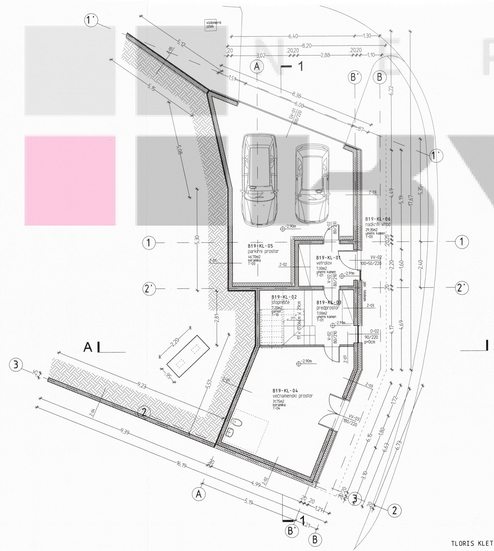
TLORIS KLETI

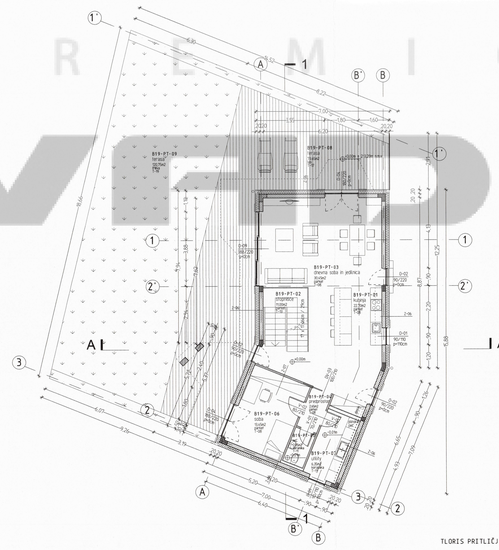
TLORIS PRITLIČJA

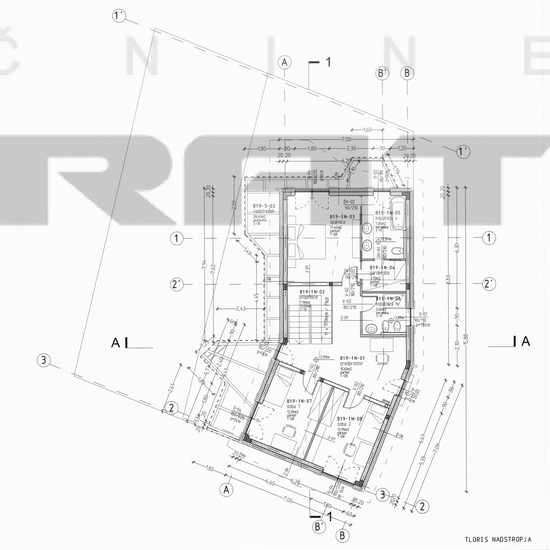
TLORIS NADSTROPJA

OPIS PROSTOROV

KLET

ŠIFRA	IME	POVRŠINA (m2)	TLAK	SESTAVA
B19-KL-01	vetrolov	7,00	umetni kamen	T-01
B19-KL-02	stopnišče	7,20	parket	T-13
B19-KL-03	predprostor	7,00	umetni kamen	T-01
B19-KL-04	parkirni prostor	46,70	keramika	T-03
B19-KL-04	večnamenski prostor	31,75	keramika	T-04
	skupna površina (m2)	99,65	m2	

KLET-ZUNANJOST

B19-KL-06	nadkriti vhod	29,35	umetni kamen	T-01
		29,35	m2	

PRITLIČJE

ŠIFRA	IME	POVRŠINA (m2)	TLAK	SESTAVA
B19-PT-01	kuhinja	22,70	parket	T-08
B19-PT-02	stopnišče	11,00	parket	T-13
B19-PT-03	dnevna soba in jedilnica	30,45	parket	T-08
B19-PT-04	predprostor	2,65	parket	T-08
B19-PT-05	wc	2,05	keramika	T-11
B19-PT-06	soba	13,40	parket	T-08
B19-PT-07	utility	6,35	keramika	T-11
	skupna površina (m2)	88,60	m2	

PRITLIČJE-ZUNANJOST

B19-PT-08	terasa	73,65	les	T-17
B19-PT-09	terasa	120,75	trava	T-19
	skupna površina (m2)	194,40	m2	

NADSTROPJE

ŠIFRA	IME	POVRŠINA (m2)	TLAK	SESTAVA
B19-1N-01	predprostor	15,65	parket	T-08
B19-1N-02	stopnišče	11,00	parket	T-13
B19-1N-03	spalnica	17,60	parket	T-08
B19-1N-04	garderoba	3,70	parket	T-08
B19-1N-05	kopalnica velika	7,80	keramika	T-11
B19-1N-06	kopalnica mala	5,00	keramika	T-11
B19-1N-07	soba 1	12,95	parket	T-08
B19-1N-08	soba 2	12,95	parket	T-08
	skupna površina (m2)	86,65	m2	

netto površina notranjih prostorov	274,90	m2
netto površina zunanjih prostorov	223,75	m2
skupaj netto površin	498,65	m2

LOKACIJA OBJEKTA

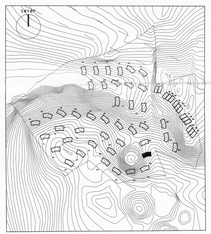

LEGENDA MATERIALOV

- armirani beton
- cementni estrih
- opečni modularni blok
- toplotna izolacija iz mineralna volne
- mavčnokartonske plošče
- utrjen tampon
- teren

sever

KOTA OBJEKTA

+0,00m = 219,20m n.m.v

OPOMBE
V primeru nejasnosti kontaktirati projektanta
Vse mere preveriti na kraju samem

sprememba:	vrsta sprememba:		datum in podpis:
investitor:			objekt:
IKONS d. o. o., Dunajska cesta 21, 1000 Ljubljana			
naročnik:			
IKONS d. o. o., Dunajska cesta 21, 1000 Ljubljana			NASELJE URBANJE
projektant:			del objekta:
SADAR VUGA ARHITEKTI d. o. o. Tivolska 50, 1000 Ljubljana			ENODRUŽINSKA HIŠA - B19
avtor:			risba:
podizvajalec:			TLORISI, PREREZI IN FASADE
	ime in priimek		
	ANGELO ŽIGON, U. D. I. G.	G-0480	
	BOŠTJAN VUGA, U. D. I. A., GRAD. DIP. (AA)	ZAPS 0035A	
	ALEKSANDAR LALIĆ, U. D. I. A.		
	DAVID VERNET, IR.		
	MENA ČEBULJ, U. D. I. A., M. ARCH. (BE)		
	JOHANA KRIŽNIČ, DOTT. ARCH.		

merilo:		vrsta načrta:
1:100		NAČRT ARHITEKTURE
vrsta projektne dokumentacije:		številka mape:
PGD		1
datum:		številka projekta:
JULIJ 2007		161-07
spremembe:		številka lista:
		12
opombe:		

PREMIČNINE
DIVOPROT