JUŽNA FASADA

VZHODNA FASADA

SEVERNA FASADA

ZAHODNA FASADA

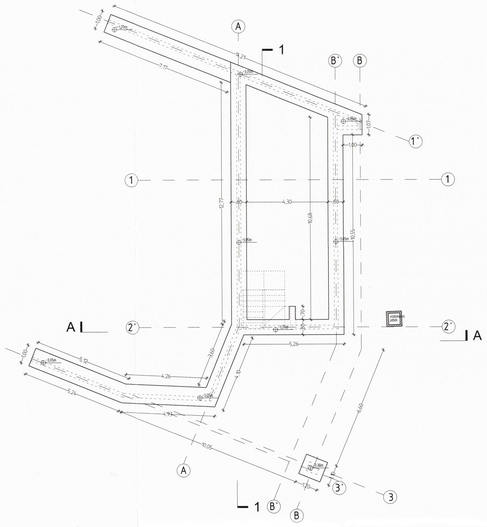

TLORIS TEMELJEV

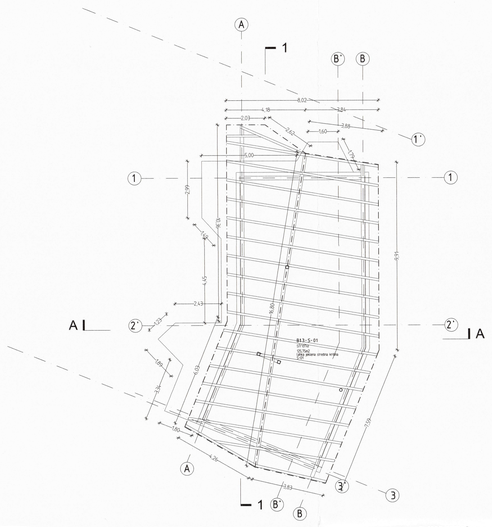

TLORIS OSTREŠJA

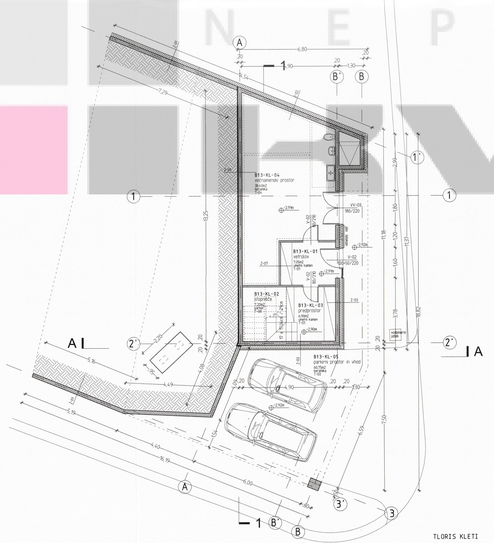

TLORIS KLETI

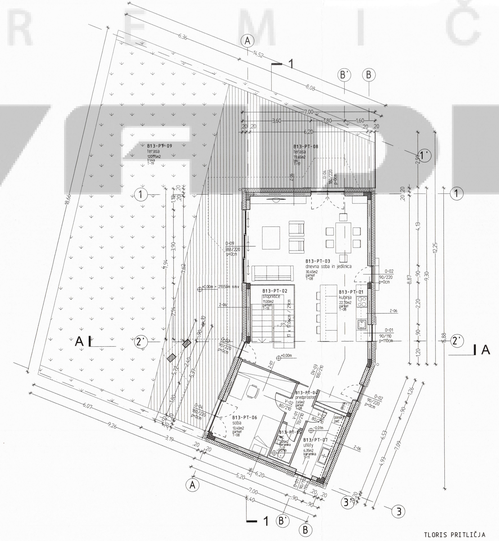

TLORIS PRITLIČJA

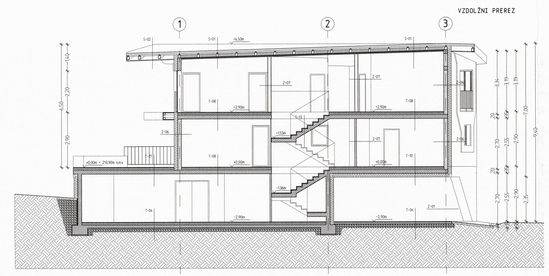

VZDOLŽNI PREREZ

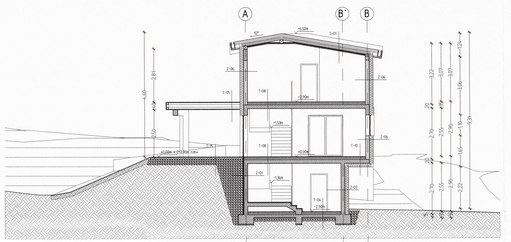

PREČNI PREREZ

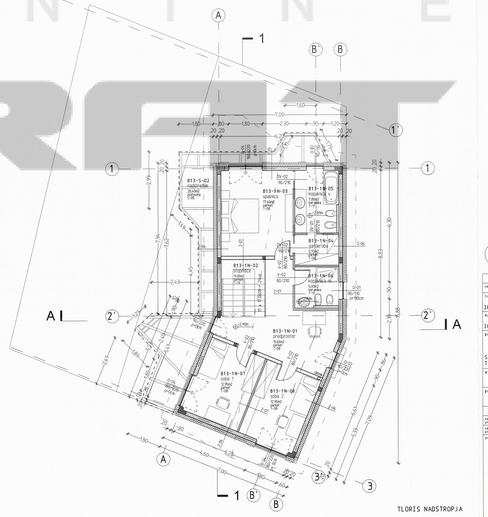

TLORIS NADSTROPJA

OPIS PROSTOROV

KLET

ŠIFRA	IME	POVRŠINA (m2)	TLAK	SESTAVA
B13-KL-01	vetrolov	7,05	umetni kamen	T-01
B13-KL-02	stopnišče	7,20	parket	T-13
B13-KL-03	predprostor	6,90	umetni kamen	T-01
B13-KL-04	večnamenski prostor	38,40	keramika	T-04
	skupna površina (m2)	59,55	m2	

KLET-ZUNANJOST

B13-KL-05	parkirni prostor in vhod	60,75	keramika	T-03
	skupna površina (m2)	60,75	m2	

PRITLIČJE

ŠIFRA	IME	POVRŠINA (m2)	TLAK	SESTAVA
B13-PT-01	kuhinja	22,70	parket	T-08
B13-PT-02	stopnišče	11,00	parket	T-13
B13-PT-03	dnevna soba in jedilnica	30,45	parket	T-08
B13-PT-04	predprostor	2,65	parket	T-08
B13-PT-05	wc	2,05	keramika	T-11
B13-PT-06	soba	13,40	parket	T-08
B13-PT-07	utility	6,35	keramika	T-11
	skupna površina (m2)	88,60	m2	

PRITLIČJE-ZUNANJOST

B13-PT-08	terasa	73,65	les	T-15
B13-PT-09	terasa	120,75	trava	T-19
	skupna površina (m2)	194,40	m2	

NADSTROPJE

ŠIFRA	IME	POVRŠINA (m2)	TLAK	SESTAVA
B13-1N-01	predprostor	15,65	parket	T-08
B13-1N-02	stopnišče	11,00	parket	T-13
B13-1N-03	spalnica	17,60	parket	T-08
B13-1N-04	garderoba	3,70	parket	T-08
B13-1N-05	kopalnica velika	7,80	keramika	T-11
B13-1N-06	kopalnica mala	5,00	keramika	T-11
B13-1N-07	soba 1	12,95	parket	T-08
B13-1N-08	soba 2	12,95	parket	T-08
	skupna površina (m2)	86,65	m2	

netto površina notranjih prostorov	234,80	m2	
netto površina zunanjih prostorov	255,15	m2	
skupaj netto površin	489,95	m2	

LOKACIJA OBJEKTA

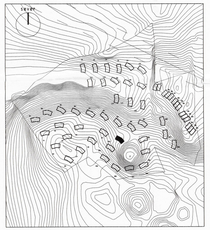

LEGENDA MATERIALOV

- armirani beton
- cementni estrih
- opečni modularni blok
- toplotna izolacija iz mineralna volna
- mavčnokartonske plošče
- utrjen tampon
- teren

sever

KOTA OBJEKTA

+0,00m = 213,50m n.n.v

OPOMBE

V primeru nejasnosti kontaktirati projektanta
Vse mere preveriti na kraju samem

spremembe	opis spremembe		datum ne podpis
investitor: IKONS d. o. o., Dunajska cesta 21, 1000 Ljubljana		objekt: NASELJE URBANJE	
naročnik: IKONS d. o. o., Dunajska cesta 21, 1000 Ljubljana			
projektant: SADAR VUGA ARHITEKTI d. o. o. Tivolska 50, 1000 Ljubljana		del objekta: ENODRUŽINSKA HIŠA - B13	
avtor:		risba: TLORISI, PREREZI IN FASADE	
podizvajalec:			
ime in priimek			
ANGELO ŽIGON, U. D. I. G.	G-0480	merilo: 1:100	vrsta načrta: NAČRT ARHITEKTURE
BOŠTJAN VUGA, U. D. I. A., GRAD. DIP. (AA)	ZAPS 0035A	vrsta projektne dokumentacije: PGD	številka mape: 1
ALEKSANDAR LALIĆ, U. D. I. A.		datum: JULIJ 2007	številka projekta: 161-07
DAVID VERNET, IR.			
MIHA ČEBULJ, U. D. I. A., M. ARCH. (BE)			
JOHANA KREINIC, DOTT. ARCH.		spremembe:	številka lista: 10
		opombe:	

NEPREMIČNINE HIVE DRAFT